КП057-100-007

Рис. 1

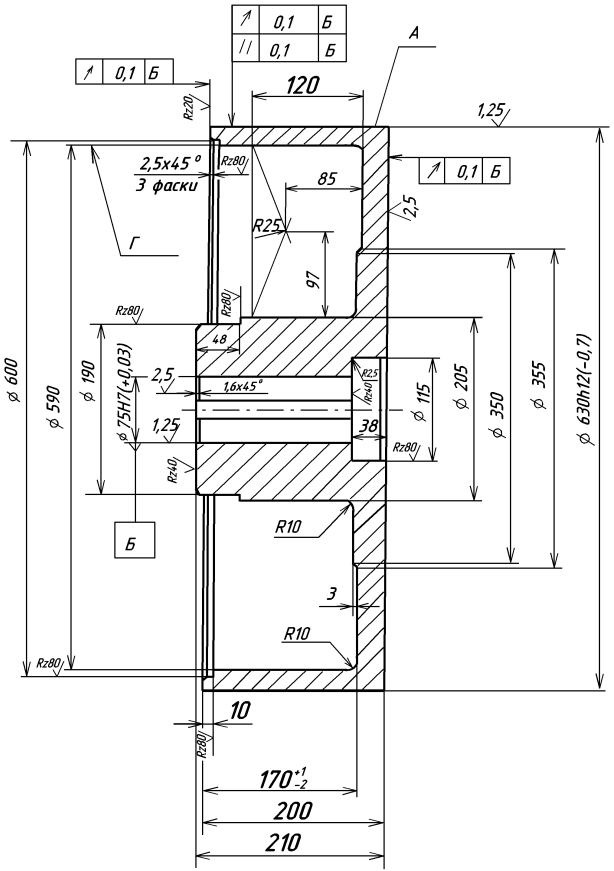

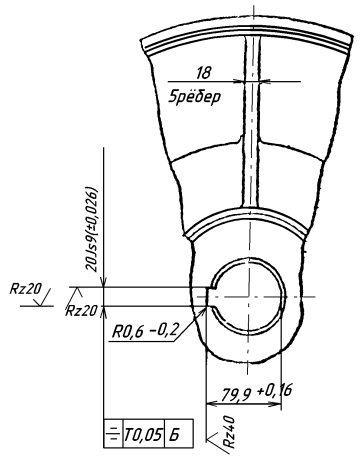

Рис. 2 (1:2,5)

Остальное - см. рис. 1

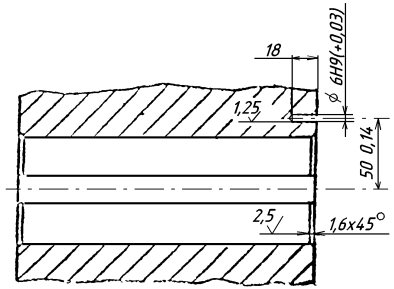

Rz800

1. Отливка, группа III по ОСТ 5.9285-78.
2. Поверхность А h4...7мм; 46...51 $HRC_э$.
3. Литые поверхности обработать металлической дробью.
4. Неуказанные литейные радиусы 4мм.
5. Литейные уклоны по ГОСТ 3212-80.
6. Точность отливки 8-8-4-4 ГОСТ 26645-85.
7. Неуказанные предельные отклонения размеров между обработанными поверхностями: H14, h14, $\pm \frac{IT}{2}$.
8. Статически отбалансировать выборкой материала с поверхности Г. Дисбаланс не более 319г. см.

Обозначение	Рис.
КП057-100-007	1
-01	2

Изм.	Лист	№ докум.	Подп.	Дата	КП057-100-007			
Разраб.					Шкив тормозной	Лит.	Масса	Масштаб
Пров.							175	1:4
Т.контр.						Лист	Листов 1	
Н.контр.					Сталь50Л-III ГОСТ977-88			
Утв.								

Перв. примен.
Справ. №
Подп. и дата
Инв. № дубл.
Взам. инв. №
Подп. и дата
Инв. № подл.